软盘号

CAD

会 签

描 图

描 校

旧底图登记号

底图登记号

其余

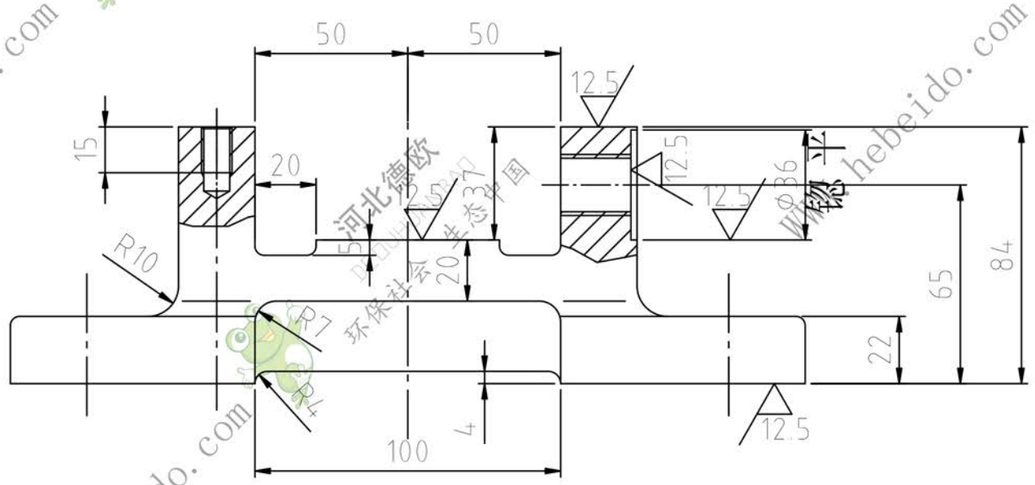

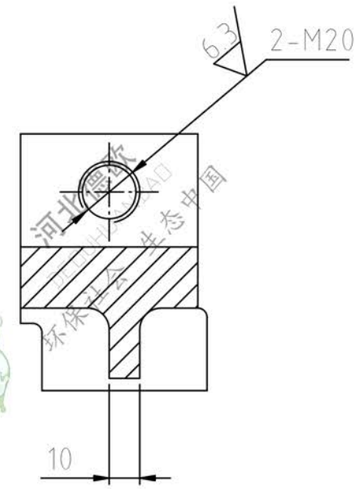

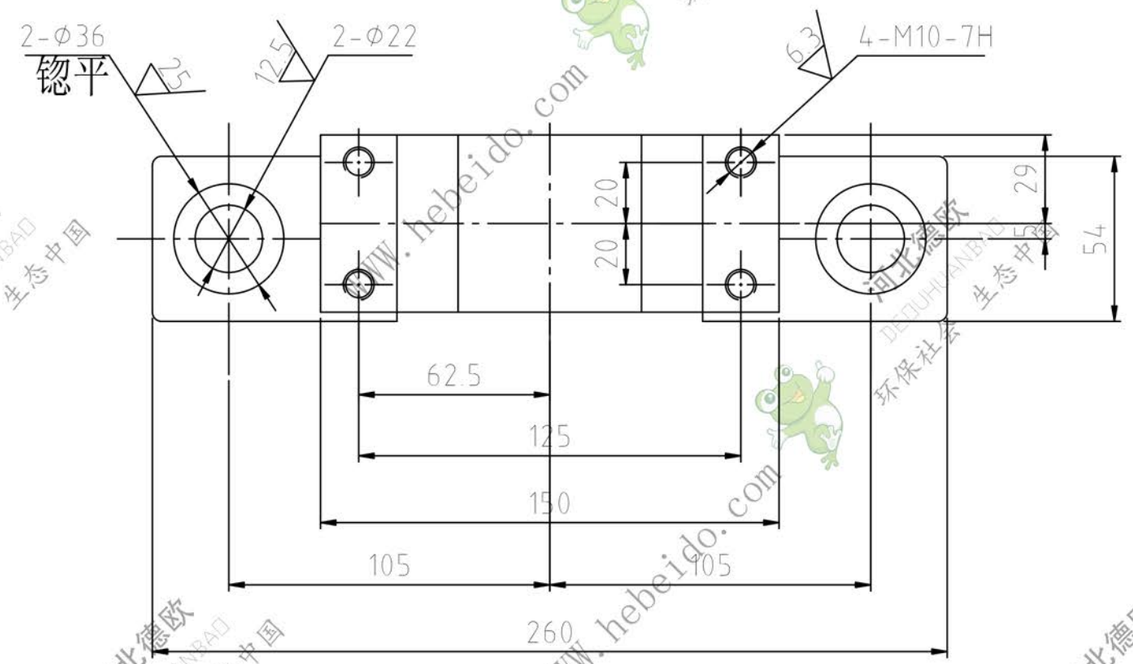

技术要求

1、铸件表面应清理型砂、多肉，不允许有气孔、缩孔等缺陷。

2、未注铸造圆角均为R3mm。

标记	处数	更改文件号	签 字	日期
设 计	李连通	描 图		
制 图	刘飞	标准化		
审 校	秦海波	批 准		
日 期				

磁盘号 CPH

座

ZG230-450

GEN-TITLE-NR{9.15}

图纸标记	重量	比例
	WEIGHT GEN-TITLE-SC	

共 张 第 张

德欧环保 DEOUHUANBAO 环保社会 生态中国